売戸建住宅

バス停「広報館」

オーナーチェンジ

チェックポイント！

電気,上水道,下水道,側溝

間取り	建物面積	築年月
3DK	69.59㎡	1988年04月





物件種目	売戸建住宅
最寄駅	バス停「広報館」
間取タイプ	3DK
価格	600万円

物件所在地	静岡県浜松市中央区和合町		
交通	バス停 広報館 停歩3分		
土地面積	公簿 91.23㎡	私道面積(共有持分)	
建物 構造・規模	木造 2階建		
建物 面積	69.59㎡		
建物 間取内訳			
土地権利	所有権	地目	宅地
都市計画	市街化区域	用途地域	1種中高
建ぺい率	60%	容積率	200%
築年月	1988年04月	駐車場	
現況	賃貸中	引渡可能時期	相談
建築確認番号			
接道状況(角地・間口)	北4.0m 公道 接面6.5m		
設備	電気,上水道,下水道,側溝		
備考	固定資産税：28,036円/年　利回り：12.00%　年間予定賃料収入：84.00万円		

この図面は物件情報の一部を抜粋して掲載しております。（現況優先）
入居日・引渡日変更や付帯条件、別途料金等が発生する場合もありますのでご確認ください。

at home

infosheet　物件番号　69915555004

静岡県知事免許（3）第１３７７６号　〒430-0929 静岡県浜松市中央区中央３丁目１－２６

不動産のトレスト　株式会社トレスト

TEL： 053-459-0811　FAX： 053-459-0818　定休日：土曜、日曜、祝日

■取引態様： 媒介

静岡県浜松市中央区和合町315-433-2付近


泉町
駐車場
航空自衛隊
浜松広報館
エアーパーク
駐車場
和合発電所
山崎
太田
間宮
大杉
荒川
内山勇
伊奈
柴田
エフラ
鈴木
津嶋
内村
高橋
高林
ハイツ
ひぐまの
山田
間宮
山本
陣
貸駐車場
辻村
山下
山田
福みみ
金子
古山
泉
大谷
佐藤
宮下
山岡
村上
榎並貞幸
松平
大野
グリーン
和合
ハイツ石黒
カーサ・
フェリーチェ
小粥
吉岡
相馬幸徳
相馬ムツミ
石澤建築㈱
石澤光太郎
三浦
齋藤
村上
杉田
渡辺
駐車場
三浦
鈴木
大野
石澤
三谷
ガーディアン
鎌田
佐藤陽亮
石黒
山中
上堀
加藤修
加藤昌美
田中
貸駐車場
堀口
山本貢
太田
大塚
北出
丸山
生熊
新名
松田
川村
細井
坂柳
ハイツ和合
貸駐車場
小川
田中
横山
渥美
山本ハイツ
藤田知宏
小林
相曽佐藤
管生修
スズキ
井嶋
馬渕
小山
佐塚
鈴木
契約駐車場
内山
柴田
西澤
飯田
犬塚
丸井
駐車場
篠原
小原
杉山
原
鈴木
熊谷木下
回
サンティアラ
松尾
佐久間
鈴木
松浦
KOUZU
平野
森田
杉田
村木
太田
小出
大杉
松浦
コトウ
鈴木
クラタ
Posy
ササノ
鈴木
駐車場
山根
千葉
佐藤清水
伊藤
澤山
山内千弘
奥宮
石澤
熱田由守
荒川
内山勇
安藏邦雄
伊奈
柴田
エフラ
鈴木
徳増徹也
フォレスト
橋木英雄
福嶋
五十嵐
河辺豚
スズキ
津嶋
内村

表示年月日：２０２６／０７／０２

イ　315-458
ロ　315-960

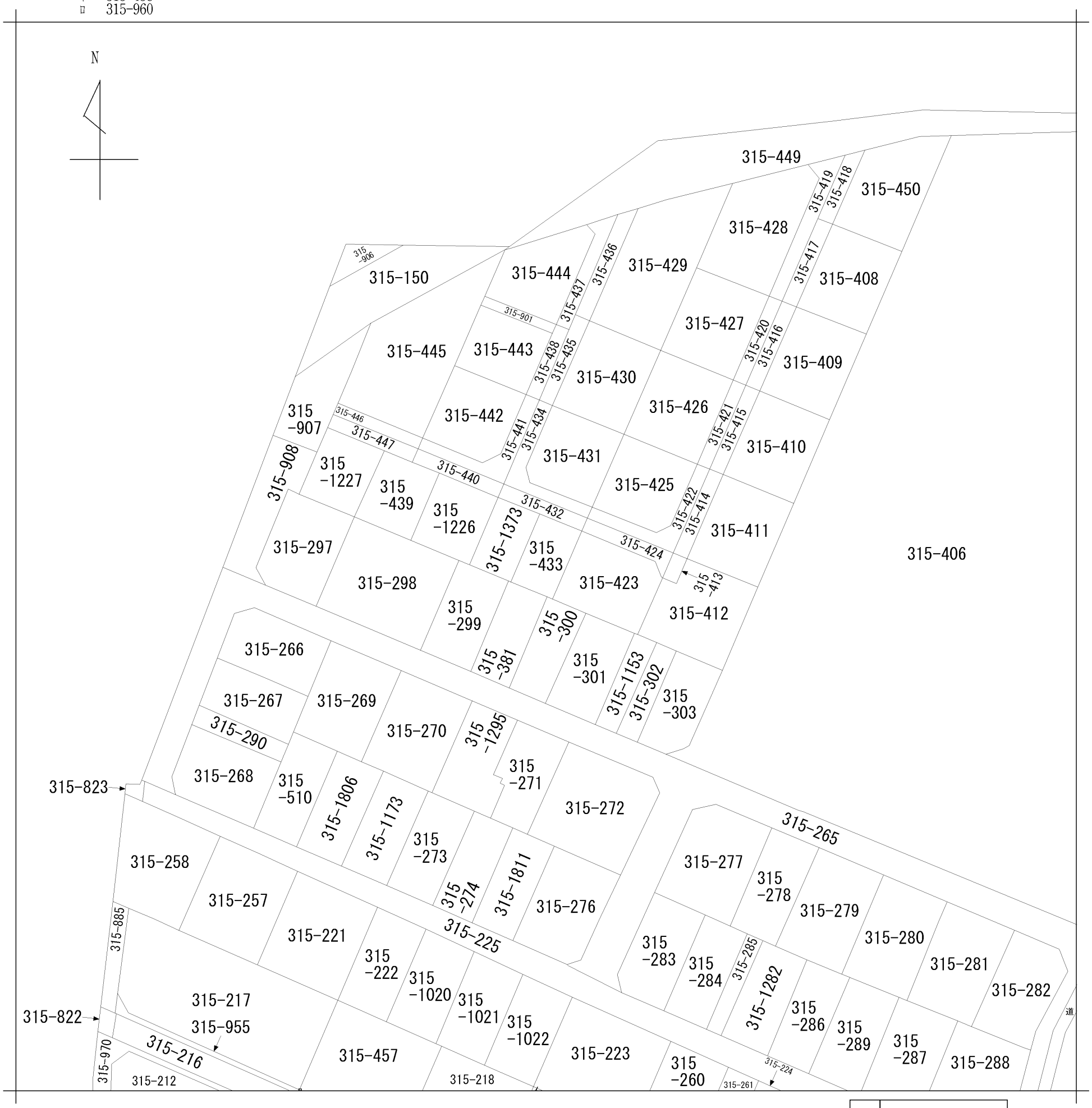

地番区域見出　和合町

請求部分	所在	浜松市中央区和合町字馬船平				地番	315番433		
出力縮尺	1/600	精度区分		座標系番号又は記号		分類	地図に準ずる図面	種類	旧土地台帳附属地図
作成年月日		備付年月日(原図)				補記事項			

２０２６／０７／０２　１０：４１　現在の情報です。

表　題　部　（土地の表示）		調製	平成１３年１０月２５日	不動産番号	０８０４０００６５６０２１
地図番号	余　白	筆界特定	余　白		
所　在	浜松市和合町字馬船平		余　白		
	浜松市中区和合町字馬船平		平成１９年４月１日変更 平成１９年７月２６日登記		
	浜松市中央区和合町字馬船平		令和６年１月１日変更 令和６年２月１４日登記		

①　地　番	②地　目	③　地　積　㎡	原因及びその日付〔登記の日付〕
３１５番４３３	山林	１８２： ：	３１５番１５０から分筆 〔昭和４４年４月４日〕
余　白	宅地	１８２：３４ ：	②③昭和６３年４月１４日地目変更 〔昭和６３年４月１９日〕
余　白	余　白	９１：２３ ：	③３１５番４３３、３１５番１３７３に分筆 〔平成３年３月８日〕
余　白	余　白	余　白 ： ： ：	昭和６３年法務省令第３７号附則第２条第２項の規定により移記 平成１３年１０月２５日

権　利　部　（甲区）　（所有権に関する事項）			
順位番号	登　記　の　目　的	受付年月日・受付番号	権　利　者　そ　の　他　の　事　項
1	所有権移転	昭和６３年２月８日 第６００２号	原因　昭和６３年２月８日売買 共有者 浜松市西山町１７７８番地の２ 持分２分の１ 中　村　康　司 浜松市西山町１７７８番地の２ ２分の１ 中　村　と　も　江 順位４番の登記を移記
	余　白	余　白	昭和６３年法務省令第３７号附則第２条第２項の規定により移記 平成１３年１０月２５日
2	中村康司持分全部移転	令和５年２月３日 第４７００号	原因　令和４年４月１９日相続 所有者　浜松市西区西山町１７７８番地の２ 持分２分の１ 中　村　と　も　江

権　利　部　（乙区）　（所有権以外の権利に関する事項）			
順位番号	登　記　の　目　的	受付年月日・受付番号	権　利　者　そ　の　他　の　事　項
1	抵当権設定	昭和６３年２月８日 第６００３号	原因　昭和６３年２月１日保証委託契約による求償債権昭和６３年２月８日設定 債権額　金３，０００万円 損害金　年１４％ 債務者　浜松市西山町１７７８番地の２ 中　村　康　司 抵当権者　東京都千代田区九段南一丁目５番６号 昭　和　信　用　保　証　株　式　会　社 共同担保　目録(の)第９５５３号 順位３番の登記を移記
付記１号	１番抵当権移転	平成２０年４月１７日 第２２４３９号	原因　平成８年６月２８日合併 抵当権者　さいたま市浦和区常盤十丁目１３番１０号 り　そ　な　保　証　株　式　会　社
	余　白	余　白	昭和６３年法務省令第３７号附則第２条第２項の規定により移記 平成１３年１０月２５日
2	１番抵当権抹消	平成２５年３月１８日 第１６５５９号	原因　平成２５年１月２８日解除

＊　「登記の目的」欄に「相続人申告」と記載されている登記は、所有権の登記名義人（所有者）の相続人からの申出に基づき、登記官が職権で、申出があった相続人の住所・氏名等を付記したものであり、権利関係を公示するものではない。
＊　下線のあるものは抹消事項であることを示す。

２０２６／０７／０２　１０：４２　現在の情報です。

表　題　部　（主である建物の表示）	調製	平成１３年１０月２５日	不動産番号	０８０４０００６６０７１０

所在図番号	余　白	
所　在	浜松市和合町字馬船平　３１５番地４３３	余　白
	浜松市中区和合町字馬船平　３１５番地４３３	平成１９年４月１日変更 平成１９年７月２７日登記
	浜松市中央区和合町字馬船平　３１５番地４３３	令和６年１月１日変更 令和６年２月１５日登記
家屋番号	３１５番４３３	余　白

①　種　類	②　構　造	③　床　面　積　㎡	原因及びその日付〔登記の日付〕
居宅	木造スレート葺２階建	１階　３４：７８ ２階　２９：８１	昭和６３年４月１４日新築
余　白	余　白	余　白 ： ： ：	昭和６３年法務省令第３７号附則第２条第２項の規定により移記 平成１３年１０月２５日

権　利　部　（甲区）　（所有権に関する事項）			
順位番号	登　記　の　目　的	受付年月日・受付番号	権　利　者　そ　の　他　の　事　項
１	所有権保存	昭和６３年４月２６日 第２００２６号	共有者 浜松市西山町１７７８番地の２ 持分２分の１ 中　村　康　司 浜松市西山町１７７８番地の２ ２分の１ 中　村　と　も　江 順位１番の登記を移記
	余　白	余　白	昭和６３年法務省令第３７号附則第２条第２項の規定により移記 平成１３年１０月２５日
２	中村康司持分全部移転	令和５年２月３日 第４７００号	原因　令和４年４月１９日相続 所有者　浜松市西区西山町１７７８番地の２ 持分２分の１ 中　村　と　も　江

権　利　部　（乙区）　（所有権以外の権利に関する事項）			
順位番号	登　記　の　目　的	受付年月日・受付番号	権　利　者　そ　の　他　の　事　項
１	抵当権設定	昭和６３年４月２６日 第２００２７号	原因　昭和６３年２月１日保証委託契約による求償債権昭和６３年４月２６日設定 債権額　金３，０００万円 損害金　年１４％ 債務者　浜松市西山町１７７８番地の２ 中　村　康　司 抵当権者　東京都千代田区九段南一丁目５番６号 昭　和　信　用　保　証　株　式　会　社 共同担保　目録(の)第９５５３号 順位１番の登記を移記
付記１号	１番抵当権移転	平成２０年４月１７日 第２２４３９号	原因　平成８年６月２８日合併 抵当権者　さいたま市浦和区常盤十丁目１３番１０号 り　そ　な　保　証　株　式　会　社
	余　白	余　白	昭和６３年法務省令第３７号附則第２条第２項の規定により移記 平成１３年１０月２５日
２	１番抵当権抹消	平成２５年３月１８日 第１６５５９号	原因　平成２５年１月２８日解除

＊　「登記の目的」欄に「相続人申告」と記載されている登記は、所有権の登記名義人（所有者）の相続人からの申出に基づき、登記官が職権で、申出があった相続人の住所・氏名等を付記したものであり、権利関係を公示するものではない。
＊　下線のあるものは抹消事項であることを示す。

4126997

浜松市中区

○地積測量図

地番	315-1373, 315-433
土地の所在	浜松市和合町字馬船平

求積

①315～433

182.3409－91.1064＝91.2345

地積　91.23㎡

②315～1373

14.79×6.16＝　91.1064

14.79×6.16＝　91.1064

計　182.2128

$\frac{1}{2}$　91.1064

地積　91.10㎡

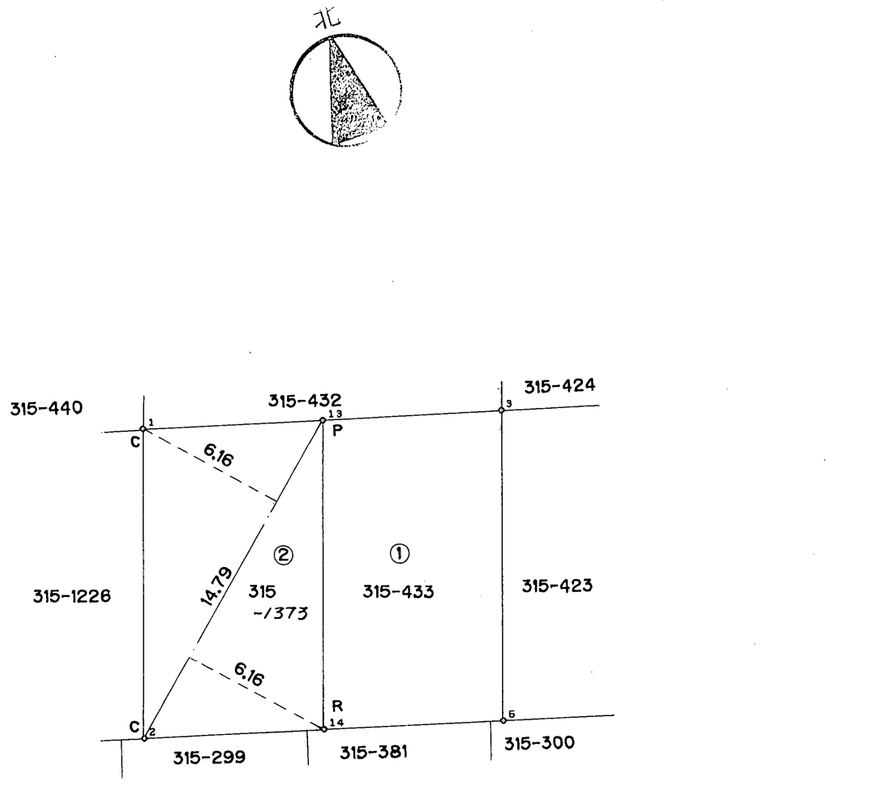

静岡県土地家屋調査士会会員指定用紙

作製者	浜松市湖東町1484番地の98 土地家屋調査士　鈴木　義弘 （平成　3　年　3　月　6　日作製）	申請人	中村　康司　ほか壱名	縮尺	1/250

筆界標略号　S…石杭，C…コンクリート杭，P…プラスチック杭，R…金属標，M…刻ミ（　　）（単位m）

静法会 浜松 3.3.8 処理

表示年月日：2026/07/02

(1)　令和6年2月14日
この図面に記録されている土地の全部又は一部についてその所在又は地番が変更された。
上記の日付は，この図面に変更内容を記録した日付である。

（注）下線のあるものは抹消事項であることを示す。
A

２０２６／０７／０２　１０：４８　現在の情報です。

表　題　部　（土地の表示）	調製	平成１３年１０月２５日	不動産番号	０８０４０００６５６０２０
地図番号	余　白	筆界特定	余　白	

所在		
	浜松市和合町字馬船平	余　白
	浜松市中区和合町字馬船平	平成１９年４月１日変更 平成１９年７月２６日登記
	浜松市中央区和合町字馬船平	令和６年１月１日変更 令和６年２月１４日登記

①　地　番	②地　目	③　地　積　㎡	原因及びその日付〔登記の日付〕
３１５番４３２	山林	２８： ：	３１５番１５０から分筆 〔昭和４４年４月４日〕
余　白	公衆用道路	余　白 ： ：	②昭和５４年２月２７日変更 〔昭和５４年２月２８日〕
余　白	余　白	余　白 ： ： ：	昭和６３年法務省令第３７号附則第２条第２項の規定により移記 平成１３年１０月２５日

権　利　部　（甲区）　（所有権に関する事項）			
順位番号	登　記　の　目　的	受付年月日・受付番号	権　利　者　そ　の　他　の　事　項
1	所有権移転	昭和５４年２月５日 第５１４３号	原因　昭和５４年２月１日寄付 所有者　浜　松　市 順位３番の登記を移記
	余　白	余　白	昭和６３年法務省令第３７号附則第２条第２項の規定により移記 平成１３年１０月２５日

＊　「登記の目的」欄に「相続人申告」と記載されている登記は、所有権の登記名義人（所有者）の相続人からの申出に基づき、登記官が職権で、申出があった相続人の住所・氏名等を付記したものであり、権利関係を公示するものではない。
＊　下線のあるものは抹消事項であることを示す。